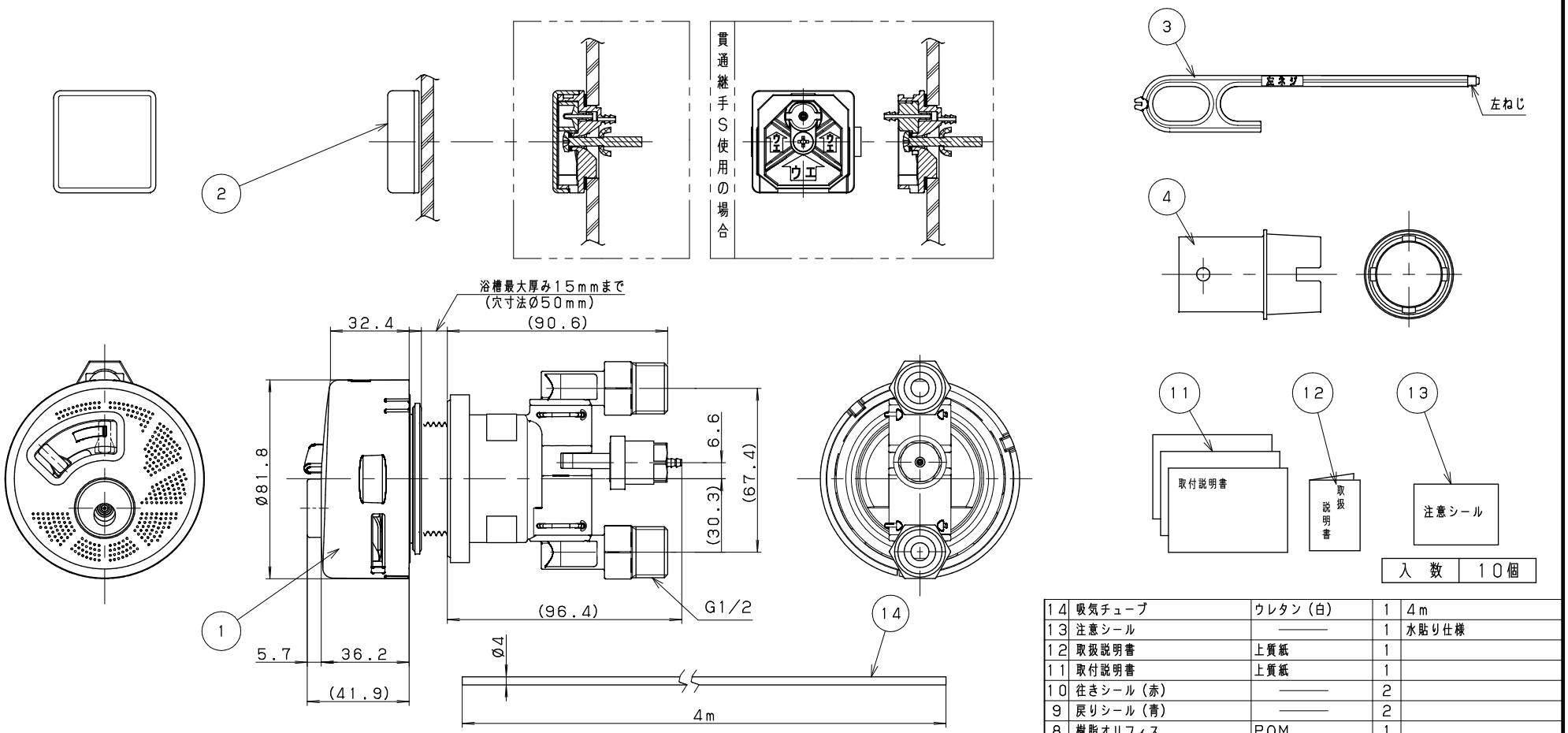

入 数 | 10個

NO.	部品名	材質・寸法	個数	備考
14	吸気チューブ	ウレタン（白）	1	4m
13	注意シール	―――	1	水貼り仕様
12	取扱説明書	上質紙	1	
11	取付説明書	上質紙	1	
10	往きシール（赤）	―――	2	
9	戻りシール（青）	―――	2	
8	樹脂オリフィス	POM	1	
7	ピンバンド0385	S60C	3	
6	吸気固定板37.5	SUS304	2	
5	M4×45パインド小ネジ	SUSXM7	2	
4	KX締付工具	PP	1	
3	樹脂フック棒	PC	1	
2	吸気ユニット	―――	1	
1	アダプター本体	―――	1	

品番 OMA60P-2

品名 ウルトラファインバブルアダプター ウルブロ タイプⅡ（オスネジ式L・S兼用）

尺度 Free

作成日 2019.09.18

仕様図

A3 三角法 単位：mm

株式会社ハタノ製作所