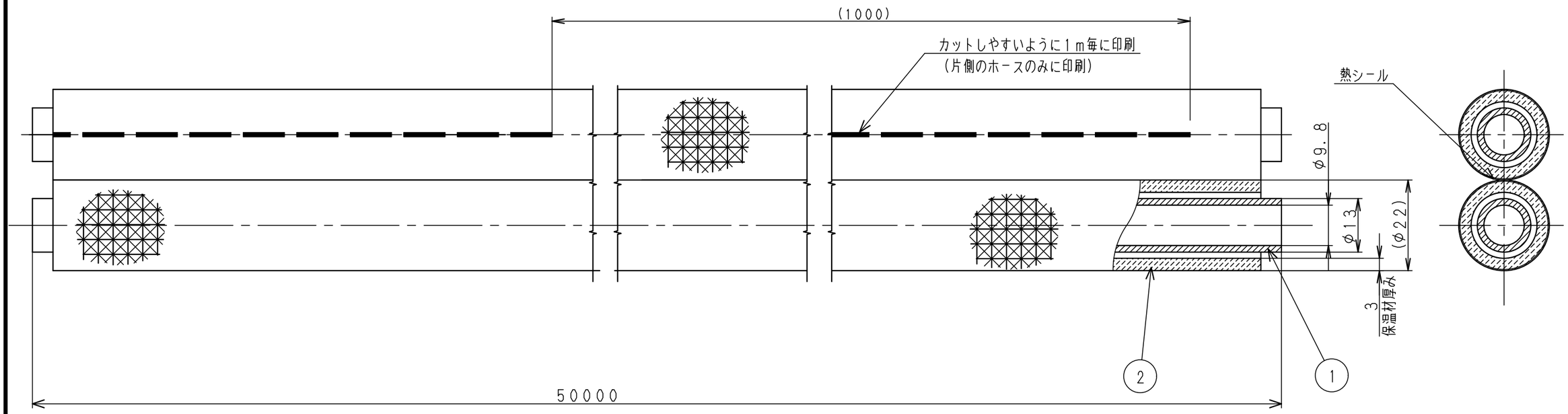

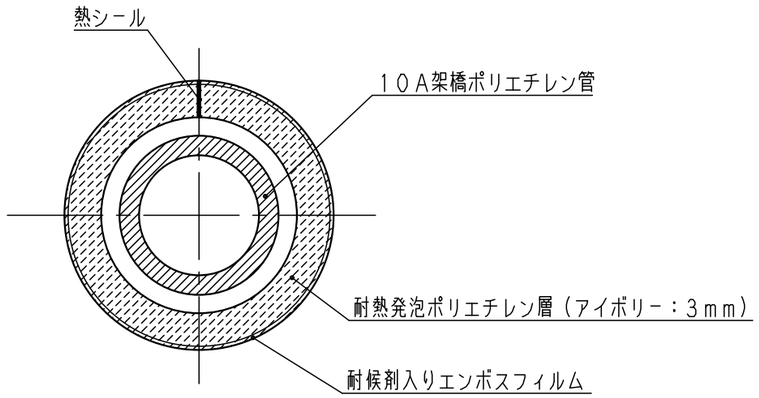

パイプ断面詳細

入　数	1巻

NO.	部　品　名	材　質　・　寸　法	個数	備　考
2	保温材	――――	2	
1	高耐熱ポリエチレン管	PE-RT TypeⅡ	1	

品番
RT-VH10

品名
10A高耐熱PE管3mm保温材付ペア

尺度 Free

作成日 2013.07.01

仕　様　図

A3　三角法　　単位:mm

株　式　会　社　ハ　タ　ノ　製　作　所